注1．化粧パネルは標準パネル,標準パネルカンタン自動パネル,
ムーブアイパネルからお選びください。
2．ドレン配管はPVC管VP-25を使用してください。
ドレンポンプ内蔵です。
最大揚程は天井面から850mmです。
3．吊りボルトはM10またはW3/8ネジを使用してください。（現地手配）
4．サービス時,電気品箱を取外す事があります。
電源線並びにリモコン線,室内外伝送線の接続時には,
電線に十分な余裕を持たせてください。
5．カンタンコーナポケットより,化粧パネルを付けたまま
本体の高さ調整が可能です。
6．別売加湿器（別吊り方式）,取付時は天井ふところ高さが,
360mm以上必要となります。
別売加湿器（直付け方式）,取付時は天井ふところ高さが,
300mm以上必要となります。
7．別売多機能ケースメント及び別売高性能フィルター又は
別売電気集塵機取付時の注意
1）天井ふところ高さがE以上必要となります。
2）図中の※印部の寸法は,135mm加算されます。
3）別売高性能フィルターは,別売多機能ケースメントと併用となります。
8．分ダクト接続時は,十分な断熱を行なってください。
（露付,露たれの原因になります）
9．必要な据え付け・サービススペースは下図を参照願います。

室内機29台　1台当たり重量
本体　23kg
パネル　6Kg

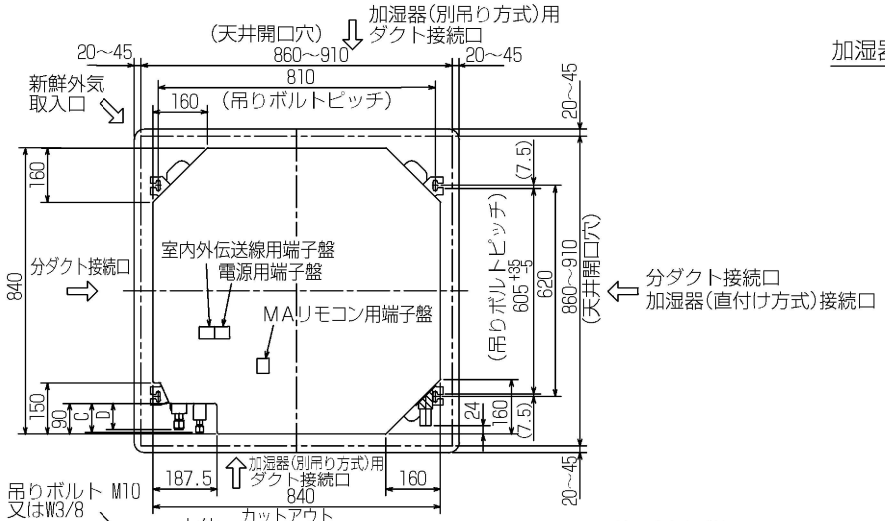

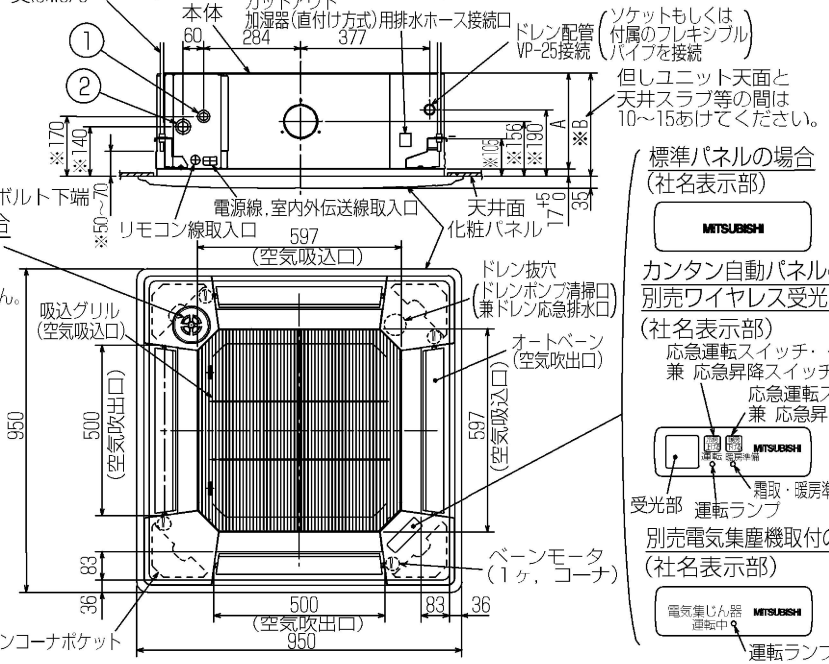

ムーブアイパネルの場合
輻射センサー(ムーブアイ)
※標準パネルの場合、
輻射センサーはありません。

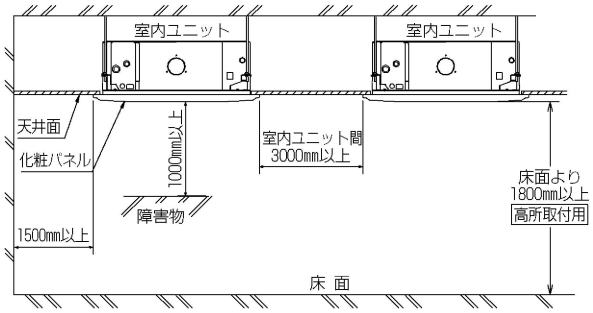

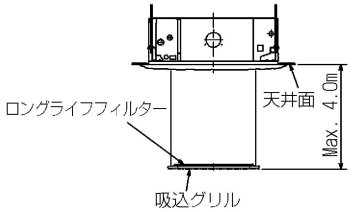

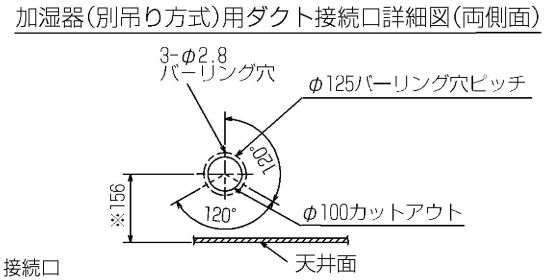

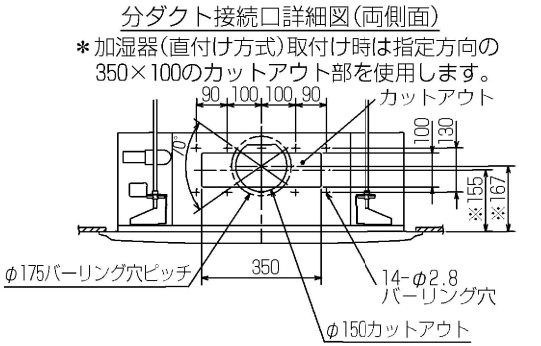

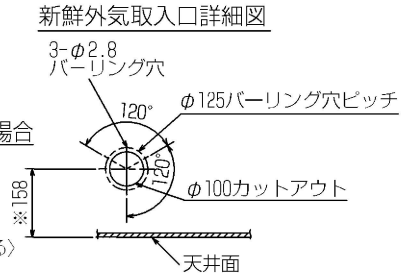

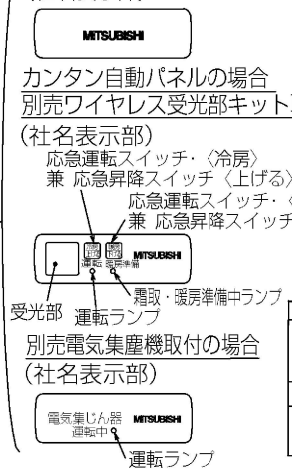

	①	②	A	B	C	D	E
22～56形	冷媒配管 φ6.35 フレア接続 1/4F	冷媒配管 φ12.7 フレア接続 1/2F	241	258	81	74	400
71～90形	冷媒配管 φ9.52 フレア接続 3/8F	冷媒配管 φ15.88 フレア接続 5/8F	281	298	85	77	440
112～160形							

RG01V316

単 位	スケール	作 成 日	形 名	PLFY−P22～160BM−E1			
mm	NTS	2006-10-18	室内ユニット外形図（4方向天井カセット形）<ワイドパワーカセット>				
三菱電機株式会社			図 番（形名コード）	7FPCAA2	副番	B	記号