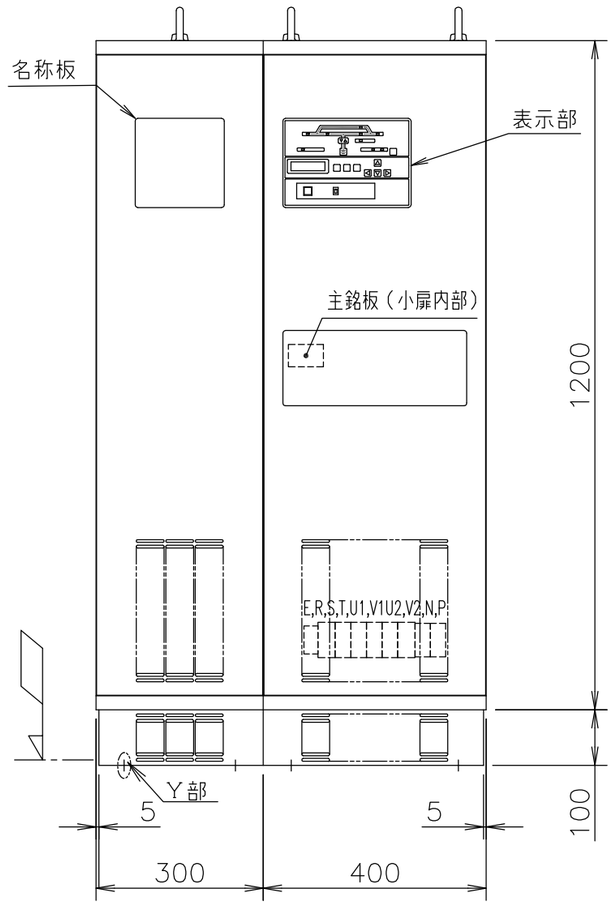

正面図

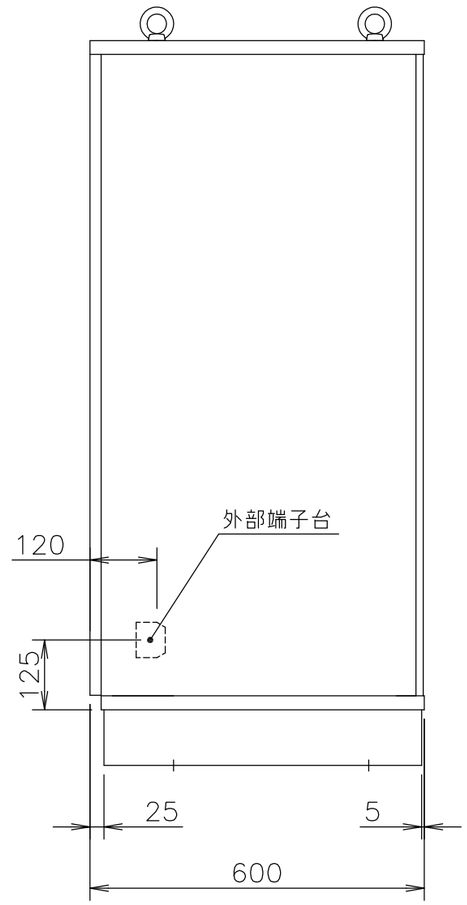

右側面図

表示部詳細図

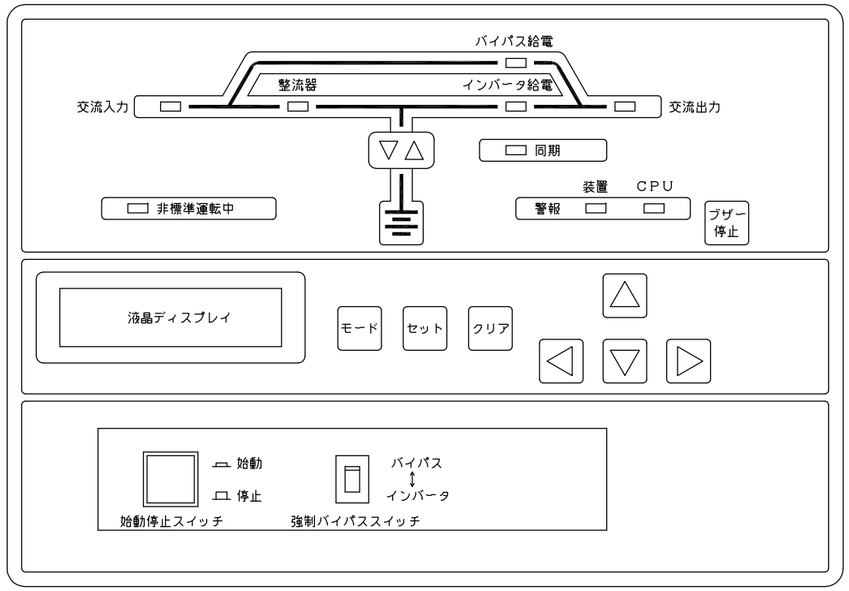

普通寸法許容差（組立）		
呼び寸法区分	寸法許容差 精級	寸法許容差 普級
L≦ 750	3	10
750<L≦1500	3	15
1500<L≦3000	4	20
3000<L≦6000	6	30
6000<L	8	40

主銘板詳細

無停電電源装置
品　名　FU-200S-*-***_UPS
入　力　AC200V **Hz 三相3線
出　力　AC200/100V **Hz 単相3線
製造番号　**********
製造年月　****-**　質量　***kg
仕様書番号　F仕120004号_5版
管理番号
株式会社＊NTTファシリティーズ

名称板詳細図

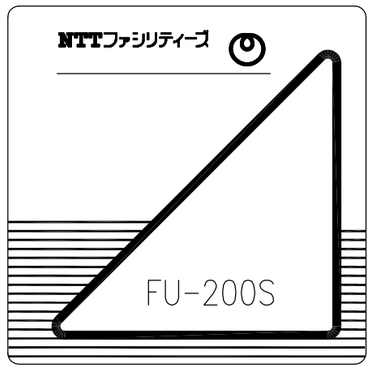

注：本装置は上面排気です。また、設置にあたっては上面500mm、正面1000mm、背面100mmの保守スペースが必要です。

質量　630kg±10%

矢視基礎図

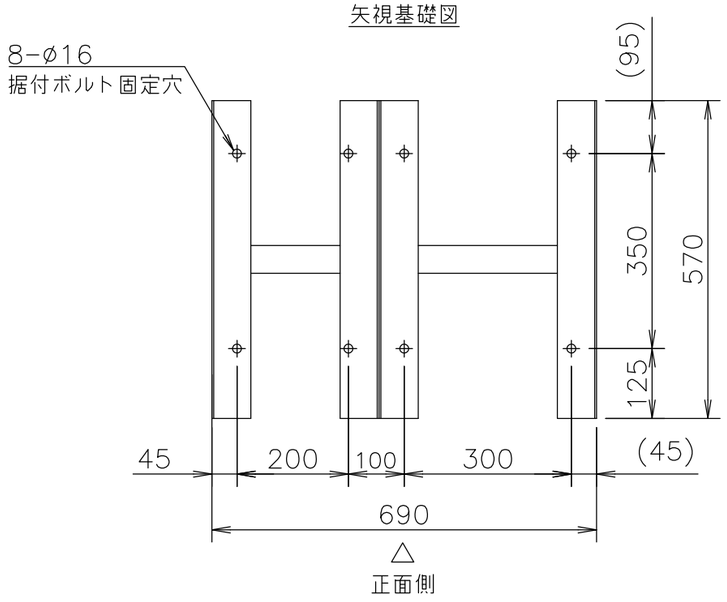

ベッド取付図
（Y部）

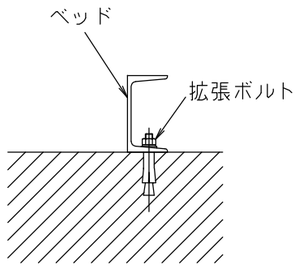

記号 REV.	記事 DESCRIPTION	日付 DATE
A	新規作成　木村	13-01-28

単位 UNIT: mm
尺度 SCALE

承認 APPROVED BY: C.SEKI 13-01-28
審査 CHECKED BY: NA.TAKIZAWA 13-01-28
設計 DESIGNED BY: N.KIMURA 13-01-28

品目分類記号: 3571

名称 TITLE: 無停電電源装置 外形寸法図

株式会社　ＮＴＴファシリティーズ

図番 DWG NO.: 00859745　REV. A

A3G-F3　00859745